Dimensjoner - detaljoversikt for FalcoLevel Eco sykkelparkering

FALCOLEVEL ECO 375 MM CENTRE TO CENTRE

Single Sided	Double Sided	Posts	Length mm	Single Sided	Double Sided	Posts	Length mm	Single Sided	Double Sided	Posts	Length mm
4	8	2	1035	34	68	4	6770	66	132	6	12880
6	12	2	1410	36	72	4	7145	68	136	6	13255
8	16	2	1785	38	76	4	7520	70	140	6	13630
10	20	2	2160	40	80	4	7895	72	144	6	14005
12	24	2	2535	42	84	4	8270	74	148	6	14380
14	28	2	2910	44	88	4	8645	76	152	6	14755
16	32	2	3285	46	92	4	9020	78	156	6	15130
18	36	3	3715	48	96	4	9395	80	160	6	15505
20	40	3	4090	50	100	5	9825	82	164	7	15935
22	44	3	4465	52	104	5	10200	84	168	7	16310
24	48	3	4840	54	108	5	10575	86	172	7	16685
26	52	3	5215	56	112	5	10950	88	176	7	17060
28	56	3	5590	58	116	5	11325	90	180	7	17435
30	60	3	5965	60	120	5	11700	92	184	7	17810
32	64	3	6340	62	124	5	12075	94	188	7	18185
				64	128	5	12450	96	192	7	18560

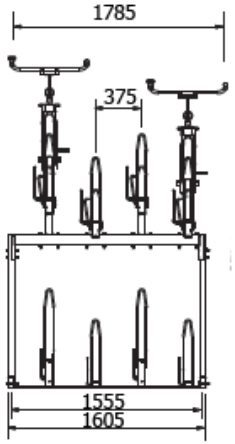

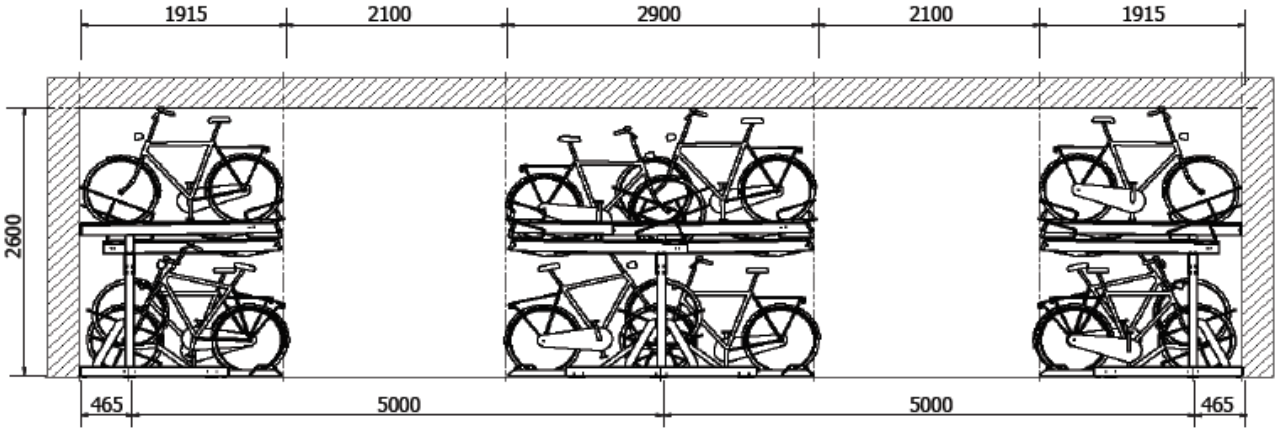

FALCOLEVEL ECO 400 MM CENTRE TO CENTRE

Single Sided	Double Sided	Posts	Length mm
4	8	2	1085
6	12	2	1485
8	16	2	1885
10	20	2	2285
12	24	2	2685
14	28	2	3085
16	32	2	3485
18	36	3	3927,5
20	40	3	4327,5
22	44	3	4727,5
24	48	3	5127,5
26	52	3	5527,5
28	56	3	5927,5
30	60	3	6327,5
32	64	3	6727,5

Single Sided	Double Sided	Posts	Length mm
34	68	4	7170
36	72	4	7570
38	76	4	7970
40	80	4	8370
42	84	4	8770
44	88	4	9170
46	92	4	9570
48	96	4	9970
50	100	5	10412,5
52	104	5	10812,5
54	108	5	11212,5
56	112	5	11612,5
58	116	5	12012,5
60	120	5	12412,5
62	124	5	12812,5
64	128	5	13212,5
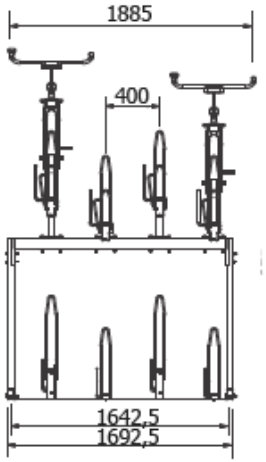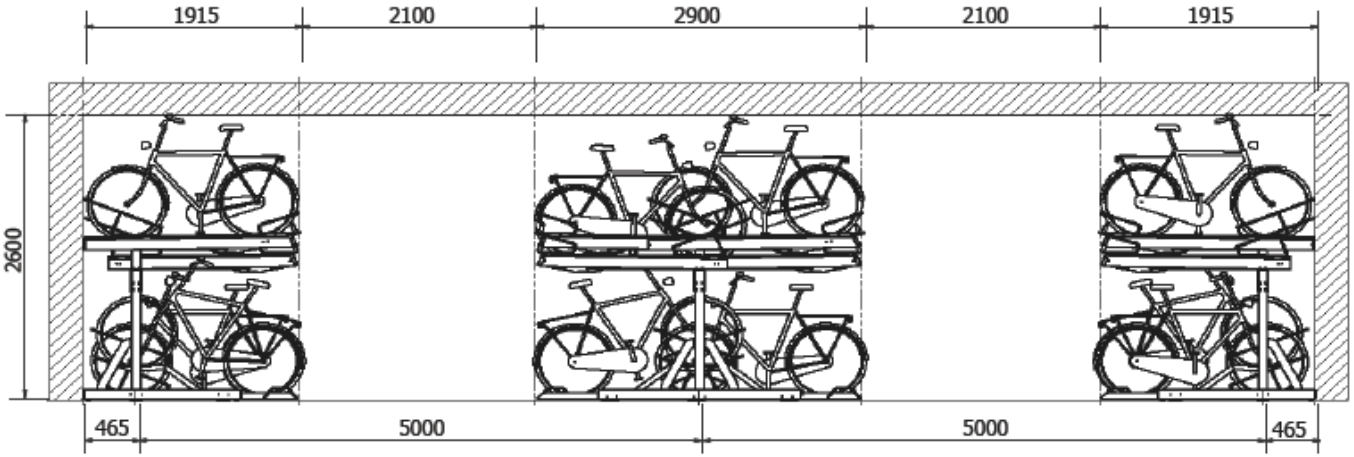
Single Sided	Double Sided	Posts	Length mm
66	132	6	13655
68	136	6	14055
70	140	6	14455
72	144	6	14855
74	148	6	15255
76	152	6	15655
78	156	6	16055
80	160	6	16455
82	164	7	16897,5
84	168	7	17297,5
86	172	7	17697,5
88	176	7	18097,5
90	180	7	18497,5
92	184	7	18897,5
94	188	7	19297,5
96	192	7	19697,5